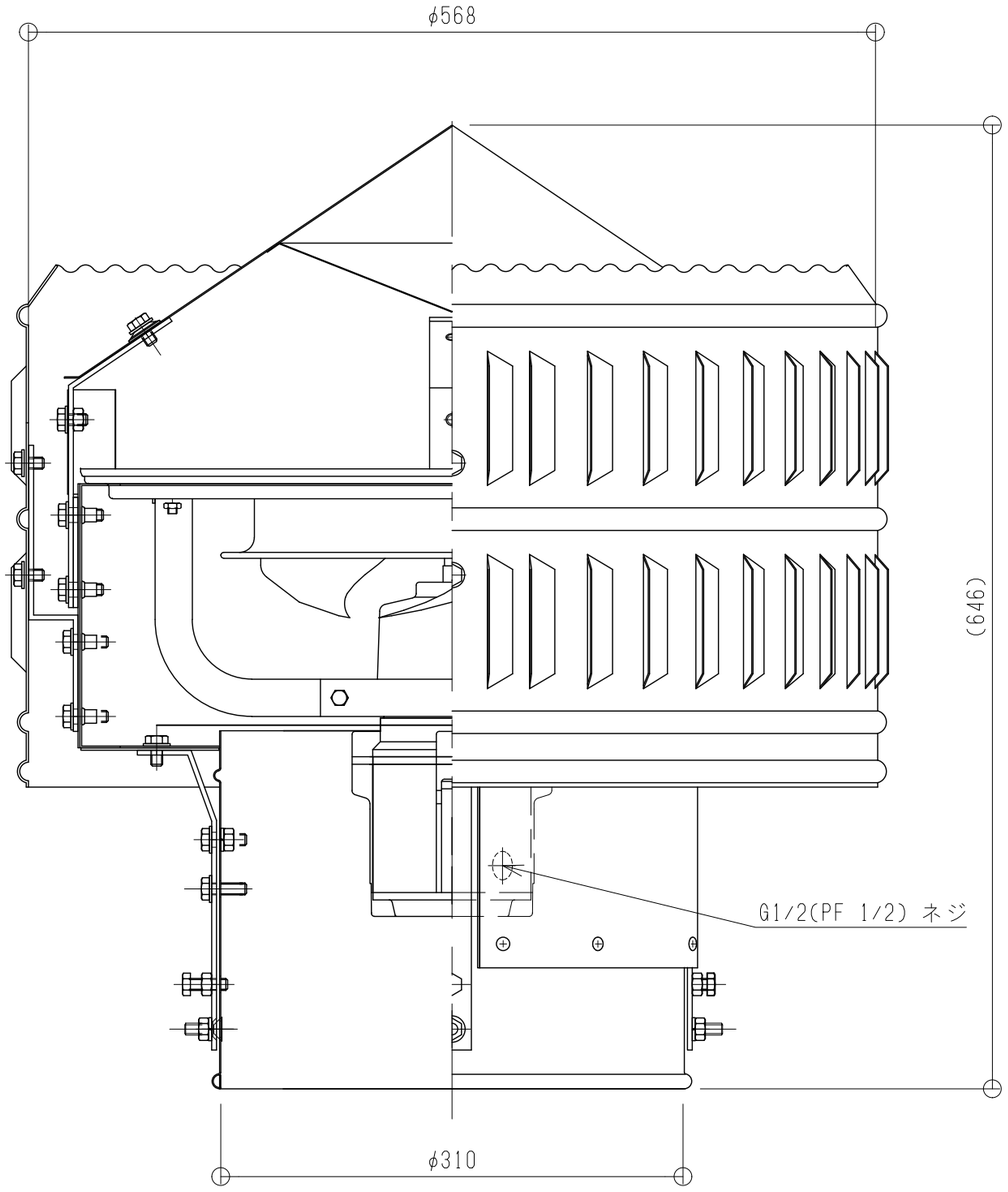

■ モ-タ-仕様

型式名	電源	公称出力 (W)	電流 (A) 50Hz	電流 (A) 60Hz	入力 (W) 50Hz	入力 (W) 60Hz	極数 (P)	重量 (kg)	騒音 (dB) 50Hz	騒音 (dB) 60Hz
EF-25ASD-V	単相 100V	25	0.44 (0.44)	0.47 (0.50)	35 (38)	42 (42.5)	4	22	37 (42)	40 (46)
電動機形式	耐圧防爆形コンデンサ誘導電動機 E種4極 防爆構造d2G4									
耐電圧	A.C1000V 1分間				絶縁抵抗		10MΩ以上(500V絶縁抵抗計)			
モ-タ-ブレ-カ選定電流参考値 (A)		50Hz	0.96 (0.96)		60Hz	1.22 (1.05)				
防爆構造電気機械器具検定番号			第T65569号							

*電流,入力,騒音はフリ-エア-時の値。
( )内は吸気時参考値。
*モ-タ-ブレ-カ選定電流値は使用限界点電流の約1.5倍です。

■ 静圧-風量曲線図（排気）

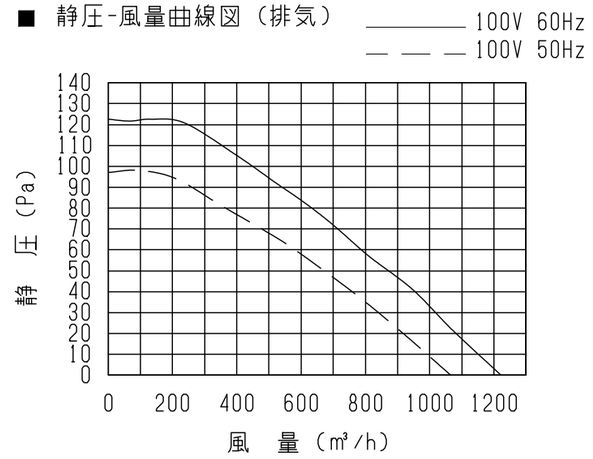

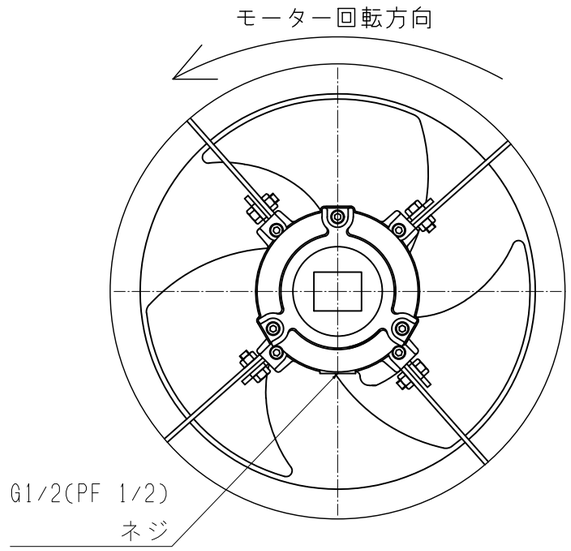

モーター見上図
モーター側(反負荷側)から

■ 結線図

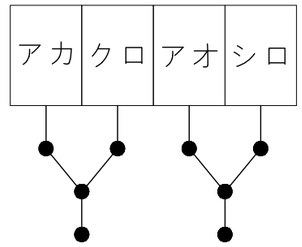

電線接続用ねじは端子箱内に付属されています。
ゆるまないようしっかり締めて、ビニルテープなどで確実に絶縁します。
アース端子は端子箱の内、外2か所にあります。

殿

番号	DATE	訂正追記事項	記入者
1			
2			
3			
4			
5			
6			
7			

記事
材質
ｹｰｼﾝｸﾞ:SUS304 2B t0.8
ﾓｰﾀｰ・ﾌｧﾝ:鋼板製
鉄骨・ﾎﾞﾙﾄ:SUS製

単位	m/m	日付	2020.03.01	製品名	耐圧防爆形強制換気扇 先端型 S
A1	1/2	A3	1/4	品番	S-250SW-SUS
設計		承認		現場名	
製図	北村	検図	佐伯	三和式ベンチレーター株式会社	図番 S25SSW2003